BEZPIECZEŃSTWO I PRECYZJA

ROZSIEWACZE RAUCH DO ZIMOWEGO UTRZYMANIA DRÓG

TAXON | AXEO | SA | UKS | K51

Doświadczenie pokazuje, że w codziennej i ciężkiej pracy związanej z zimowym utrzymaniem dróg potrzebny jest wszechstronny i godny zaufania partner, który łączy zalety nowoczesnej i praktycznej technologii wysiewu. RAUCH oferuje rozwiązania w zakresie zimowego utrzymania dróg zapewniające niezawodność i długą żywotność.

MAKSYMALNA WYDAJNOŚĆ PRZY OPTYMALNEJ PRECYZJI

ROZSIEWACZE RAUCH DO ZIMOWEGO UTRZYMANIA DRÓG

Rozwiązania przynoszące korzyści

Aby zachować bezpieczeństwo ruchu drogowego, potrzebne są wydajne rozwiązania o maksymalnej precyzji. Tylko w ten sposób można ograniczyć koszty zużytego materiału i chronić środowisko naturalne. Poszukiwane są rozwiązania, które pozwalają uniknąć strat oraz zapewniają równomierne rozsiewanie bez przerw - rozwiązania od firmy RAUCH.

SPIS TREŚCI

SUKCES Z RAUCH W ZIMOWYM UTRZYMANIU DRÓG 4

TAXON | NOWOŚĆ DO NAJBARDZIEJ WYMAGAJĄCYCH ZADAŃ 6

AXEO | PRECYZYJNY I WSZECHSTRONNY 10

TELEMATYKA | WSZYSTKO POD KONTROLĄ 16

SA | KOMPAKTOWY I ZWROTNY 18

UKS | UNIWERSALNA MASZYNA 22

K 51 | MAŁY I WSZECHSTRONNY 26

JAKOŚĆ FIRMY RAUCH 28

DANE TECHNICZNE 30

BEZPIECZEŃSTWO I PRECYZJA

ZIMOWE UTRZYMANIE DRÓG - SUKCES Z RAUCH

ZYSKAJ DZIĘKI...

... **precyzyjnym obrazom wysiewu**
Każdy rozsiewacz RAUCH charakteryzuje się precyzyjnymi obrazami wysiewu ze stromo opadającymi granicami rozrzutu – także przy wysokich prędkościach jazdy i dużych dawkach wysiewu.

... **wyjątkowej wydajności i dbałości o środowisko**
Elektroniczne dozowanie sypanego materiału proporcjonalnie do prędkości jazdy zwiększa opłacalność i chroni środowisko.

... **doskonałemu komfortowi obsługi oraz wyjątkowej jakości wykonania**
Prosta i wygodna obsługa oraz liczne elementy ze stali nierdzewnej umożliwiają komfortowe i bezpieczne użytkowanie również w trudnych warunkach pogodowych w zimie.

TAXON 25.1	
POJEMNOŚĆ	1500 l
SZEROKOŚĆ WYSIEWU	2–8 m

AXEO 2.1/6.1/18.1	
POJEMNOŚĆ	250–750 l
SZEROKOŚĆ WYSIEWU	1–8 m

Niezależnie od tego, czy wymagany jest duży czy mały obszar zastosowań, seria RAUCH do zimowego utrzymania dróg jest gotowa do wszelkich zadań. Wszystko to dzięki zastosowaniu technologii obrazów wysiewu, które są bardzo precyzyjne. Rezultatem są wskaźniki ekonomiczne, które w czasach ograniczonych budżetów coraz bardziej zyskują na znaczeniu.

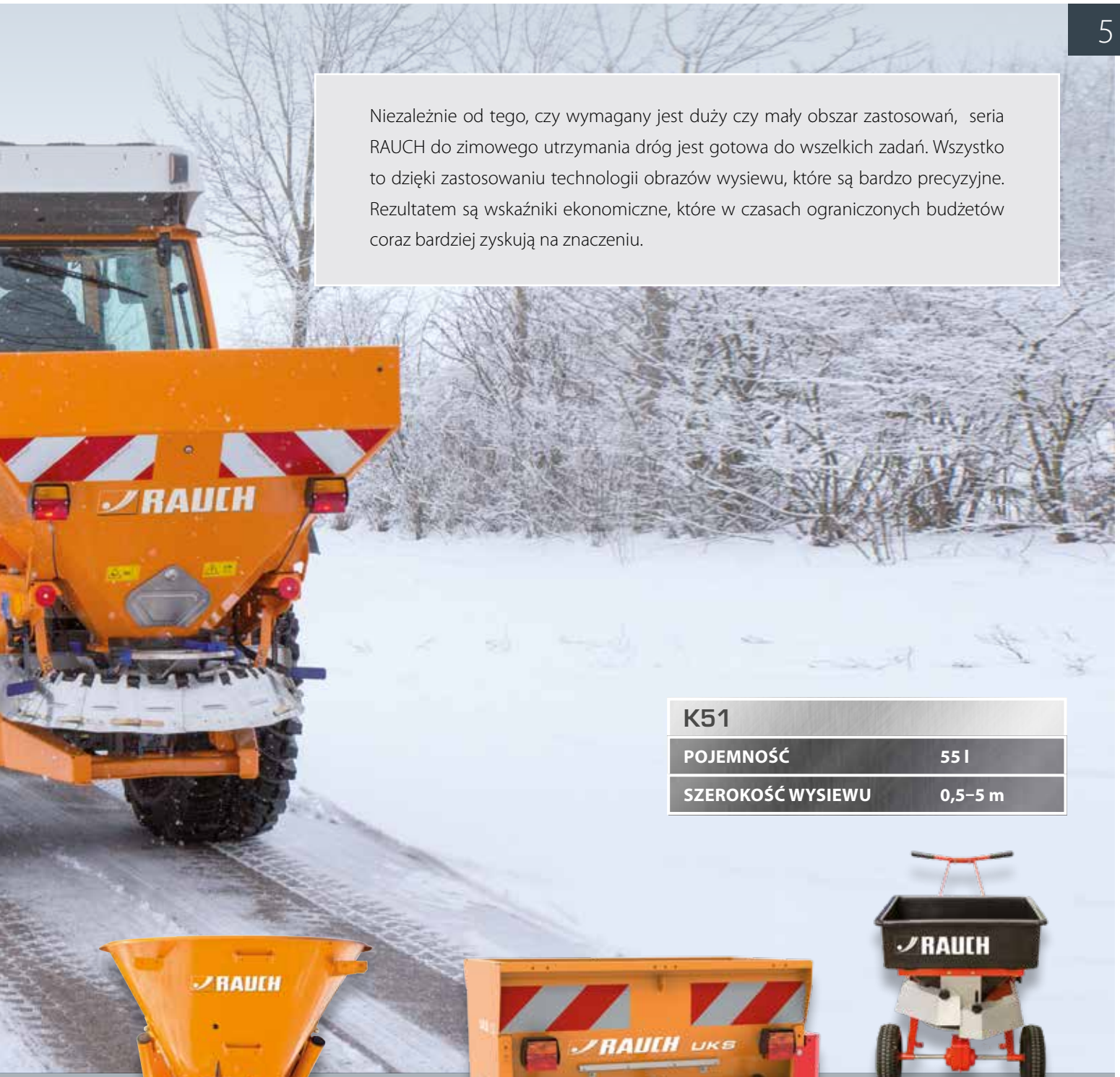

K51	
POJEMNOŚĆ	55 l
SZEROKOŚĆ WYSIEWU	0,5–5 m

SA 121/250/360	
POJEMNOŚĆ	120–360 l
SZEROKOŚĆ WYSIEWU	0,8–6 m

UKS 100/120	
POJEMNOŚĆ	200–240 l
SZEROKOŚĆ WYSIEWU	1,0–1,2 m

NOWY TAXON 25.1

KONCEPCJA WYNIESIONA NA NOWY POZIOM

NAPĘD HYDRAULICZNY
z hydrauliki ciągnika

POJEMNOŚĆ ZBIORNIKA 1500 l, MAKS. UDŹWIG 2500 kg

STALOWY ZBIORNIK POKRYTY LAKIEREM WYSOKIEJ JAKOŚCI C5-M

ŚWIATŁO OSTRZEGAWCZE
opcjonalnie

BLOK HYDRAULICZNY ECO
o wysokiej sprawności

NAPĘD ŚLIMAKOWY
zamknięty i bezobsługowy

ZDEJMOWANE NÓŻKI POSTOJOWE
wyposażenie seryjne

VARISPREAD
asymetryczne przestawianie obrazu wysiewu ustawiane ręcznie, opcjonalnie ze zdalną obsługą

DEFLEKTOR WYKONANY ZE STALI NIERDZEWNEJ

- **Produkowane zgodnie z ISO 9001**
- **Dawka wysiewu: sól 5–40 g/m2, żwir 10–250 g/m2**
- **Napęd hydrauliczny poprzez hydraulikę ciągnika (min. 40 l/min przy 200 barach)**
- **Zawieszenie ciągnika: 3-punktowe, kat. II i III**

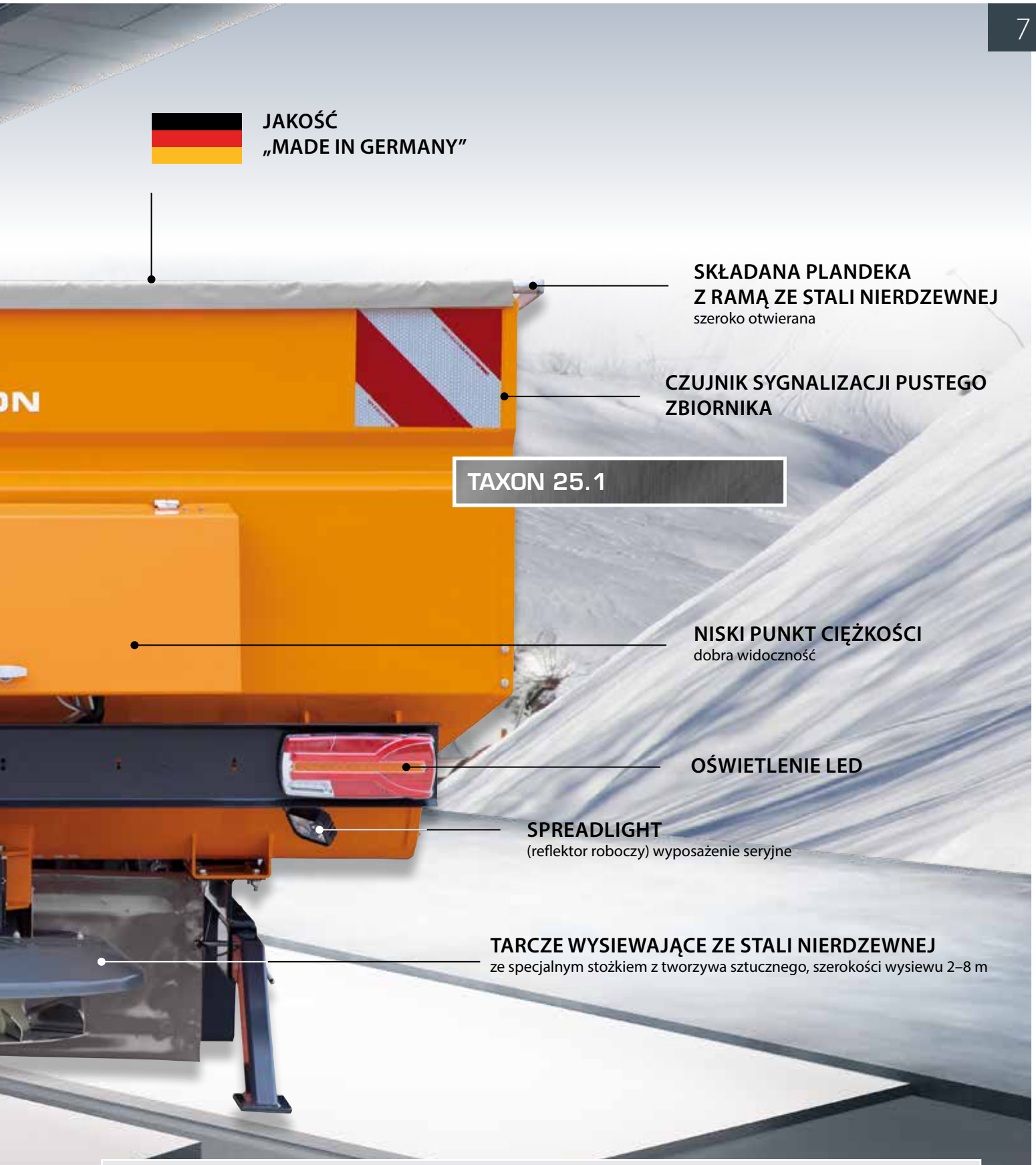

Rozsiewacz TAXON wprowadza nowy wymiar osiągów w zimowym utrzymaniu dróg, łącząc komfort pracy z wysoką wydajnością: niezależnie od tego, czy zastosowana jest sól, żwir czy piasek – tradycyjne mieszadła zastępuje nowy ślimakowy system podawania, który zapewnia równomierne i czyste opróżnianie zbiornika. Wraz z intuicyjnym i precyzyjnym sterowaniem EcoTron wydajność zostaje wyniesiona na całkiem nowy poziom.

ZYSKAJ DZIĘKI...

... **najwyższej dokładności dozowania i jakości wysiewu** dzięki precyzyjnemu dozowaniu za pomocą ślimaka

... **dokładności dozowania w zależności od prędkości jazdy**

... **napędowi hydraulicznemu** poprzez hydraulikę ciągnika

... elektronicznej kontroli obrazu wysiewu **VariSpread z EcoTron plus**

... **długiej żywotności i niskim kosztom utrzymania**

TAXON

SZEROKOŚĆ WYSIEWU	2–8 m
ŁADOWNOŚĆ	2500 kg

NAJWYŻSZA WYDAJNOŚĆ DZIĘKI ECOTRON

- Szybkie przestawienie dawki wysiewu i szerokości roboczej
- Automatyczne dozowanie materiału przy zatrzymaniu pojazdu

Kolorowy wyświetlacz o wysokiej rozdzielczości

VariSpread: wskazanie asymetrii obrazu wysiewu

Interfejs: RS232 do podłączenia skrzynki telemetrycznej Fleet do dokumentacji GPS (tylko EcoTron plus)

SpreadLight wł./wył.

Intuicyjny: obsługa poprzez menu

Prosty: wysiew Start/Stop

Ergonomiczny: pokrętło do przestawiania dawki wysiewu

Pokrętło do przestawiania szerokości roboczej

NOWY TAXON 25.1

PRECYZJA WYSIEWU SPEŁNIAJĄCA NAJWYŻSZE WYMAGANIA

NOWY ŚLIMAKOWY SYSTEM DOZOWANIA

Ślimak dozujący

Napęd ślimakowy

NOWE ROZWIĄZANIA W ZAKRESIE WYDAJNOŚCI

Systemy wysiewu RAUCH łączą wydajność z bezpieczeństwem i wraz ze specjalnym ślimakiem doprowadzającym oferują niezawodne narzędzie do praktycznej codziennej eksploatacji.

Ślimakowy system dozowania jest oparty na ślimaku o 2-stopniowym skoku. Kosz dozujący umożliwia równomierne dozowanie, którego najwyższą dokładność zapewnia zamknięty system dozujący: stała weryfikacja zadanej wartości za pomocą dokładnej i stałej prędkości obrotowej. Dzięki równomiernemu doprowadzaniu materiału można osiągnąć wysoką dokładność niezależnie od wilgotności materiału.

Do napędu ślimakowego systemu doprowadzania zainstalowano silnik hydrauliczny z przekładnią, a jego wysoki moment obrotowy zapewnia bezpieczny i stabilny rozruch.

CECHY ŚLIMAKA

- **Wysoka dokładność dozowania**
- **Stała weryfikacja wartości zadanej i rzeczywistej**
- **Silnik hydrauliczny** o wysokim momencie obrotowym dla bezpiecznego i stabilnego rozruchu
- **Przenośnik ślimakowy** W przypadku soli drobnoziarnistej można zainstalować opcjonalny ślimak ze szczotkami, aby zapobiec ściekaniu rozsypywanego materiału

KLASA SAMA W SOBIE

AXEO

Niezależnie od tego, czy pracujesz w warunkach ciężkiej lub łagodnej zimy, posypujesz drogi, place lub chodniki, używasz żwiru lub soli, AXEO to odpowiedź na wymagania, jakie powinien spełniać profesjonalny rozsiewacz. Jest to seria produktów, w której zastosowano wszystkie kluczowe elementy, takie jak precyzyjny system wysiewu, inteligentne technologie sterowania oraz wysoce skuteczną ochronę przeciwkorozyjną.

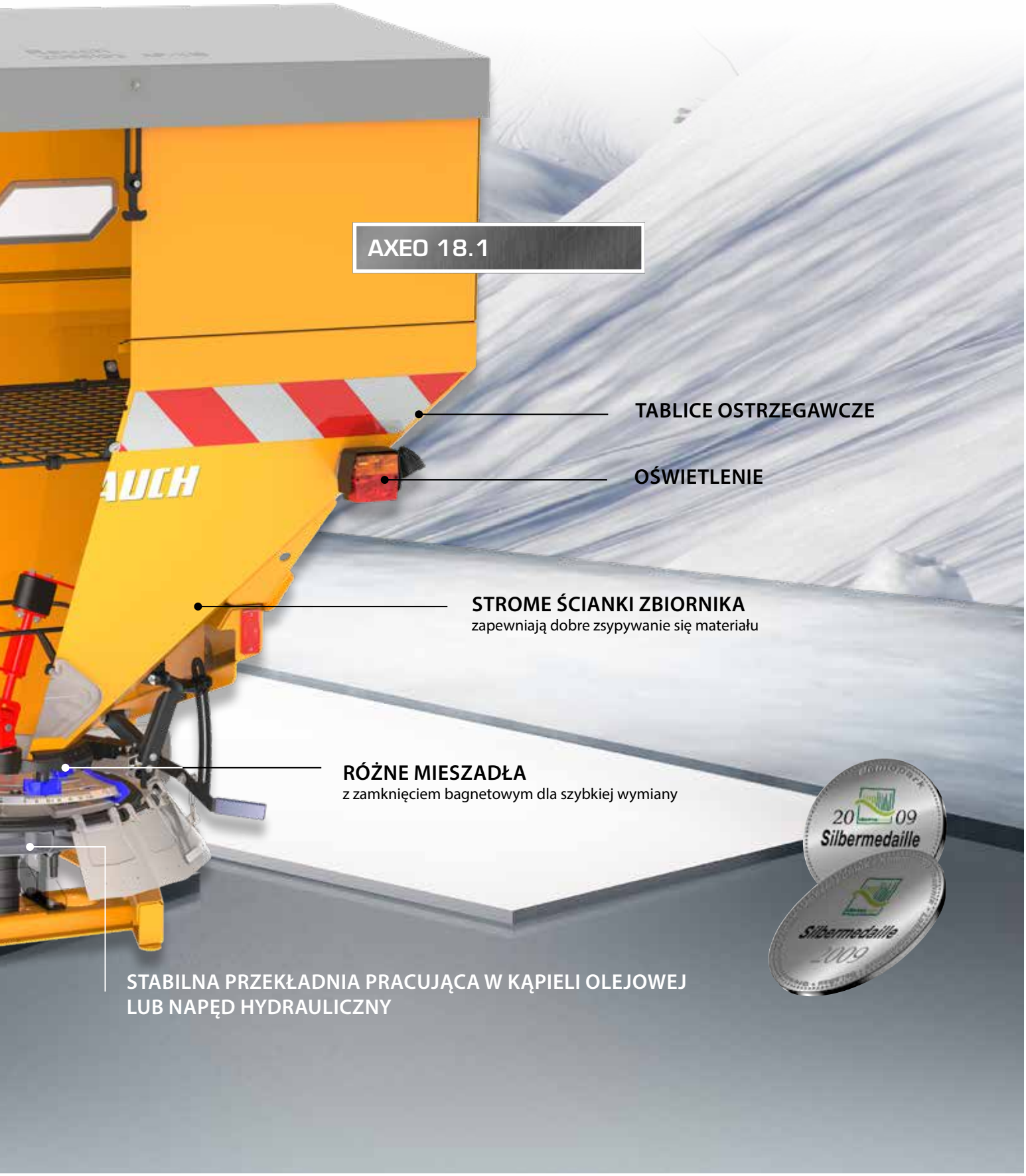

GOTOWOŚĆ DO WSZELKICH ZADAŃ

SERIA AXEO

Wydajność przy małych gabarytach

AXEO 2.1	
SZEROKOŚĆ WYSIEWU	1–8 m
ŁADOWNOŚĆ	800 kg

Wydajny i prosty

AXEO 6.1	
SZEROKOŚĆ WYSIEWU	1–8 m
ŁADOWNOŚĆ	1000 kg

Wybierz indywidualny napęd

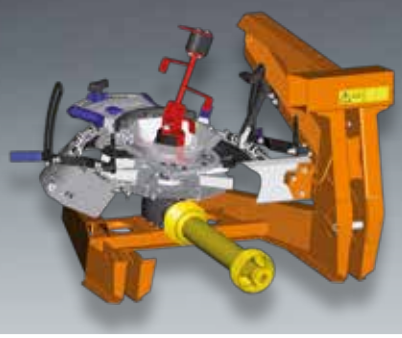

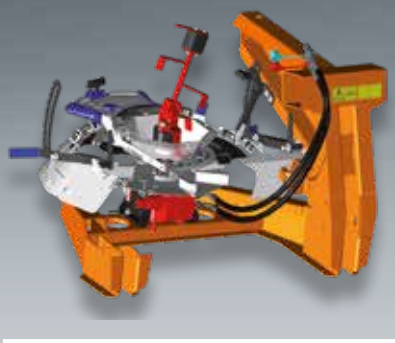

MECHANICZNY

- Seryjny wał przegubowy do WOM 540 obr./min

HYDRAULICZNY

- Prędkość obrotowa tarczy wysiewającej regulowana zaworem przepływu w standardzie
- Napędzany silnikiem hydraulicznym o wydajności 100 m³ do AXEO 2.1 i 6.1 wymagany wydatek oleju: min. 20 l – maks. 40 l
- Napędzany silnikiem hydraulicznym o wydajności 100 m³ do AXEO 18.1 wymagany wydatek oleju: min. 45 l – maks. 65 l

HYDROCONTROL

- Precyzyjne, zdalnie sterowane ustawianie prędkości obrotowej tarczy wysiewającej za pomocą QUANTRON-K2

DOSKONAŁE ROZWIĄZANIE:
W momencie, gdy ciągnik rusza lub zatrzymuje się, mieszadło oraz tarcza wysiewająca uruchamiają lub zatrzymują się automatycznie.

Topowy rozsiewacz

AXEO 18.1	
SZEROKOŚĆ WYSIEWU	1–8 m
ŁADOWNOŚĆ	1800 kg

ZYSKAJ DZIĘKI...

... wyjątkowej **dokładności dozowania i wysiewu**

... **wydajniejszej pracy bez przestojów** za sprawą efektywnych mieszadeł i stromych ścianek zbiornika

... **komfortowi obsługi i ochronie środowiska** w połączeniu z komputerem QUANTRON-K2

... **zwiększonej wydajności pracy** dzięki dużej ładowności dla większego zasięgu wysiewu

... **dłuższej żywotności** za sprawą malowania proszkowego oraz dużego udziału elementów ze stali nierdzewnej

... **elastycznym szerokościom roboczym**

... **wyższej niezawodności eksploatacji**

... **zapisowi danych rozsiewu GPS**

DOSTĘPNY Z QUANTRON-K2

Zgrana współpraca

QUANTRON-K2 jest elektronicznym systemem sterowania ilością wysiewanego materiału dla całej serii AXEO. Inteligentna technologia zapewnia większą wydajność, komfort i opłacalność. W zależności od prędkości jazdy ciągnika komputer QUANTRON-K2 automatycznie reguluje dawkę sypanego materiału.
Otwieranie i zamykanie zasuwy odbywa się w wygodny sposób przez naciśnięcie przycisku. W momencie, gdy kierowca zatrzymuje pojazd, komputer QUANTRON-K2 automatycznie przerywa wysiewanie. Wszystkie podzespoły elektroniczne przystosowane są do ciężkich warunków codziennej pracy z solą i żwirem oraz zabezpieczone przed błotem pośniegowym.

- Zdalne sterowanie ogranicznikiem szerokości wysiewu do różnych obszarów roboczych (opcjonalnie)
- Szybkie przestawienie dawki wysiewu
- Ewentualne wyświeltanie pozostałego zasięgu wysiewu oraz aktualnej ilości materiału w zbiorniku
- Dokumentacja 200 zleceń ze zużyciem i długością posypanego odcinka
- Rejestracja danych GPS wysiewania

QUANTRON-K2

Dozowanie E-CLICK

Jednostka nastawcza CDA

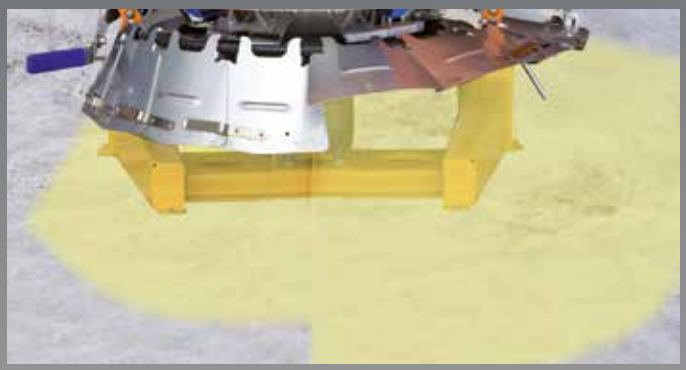

Osobny ogranicznik szerokości wysiewu regulowany po lewej i prawej stronie

SERIA ROZSIEWACZY AXEO

PO PROSTU PRECYZJA

Rozsiewacze AXEO do zimowego utrzymania dróg zapewniają bezpieczną, komfortową i ekonomiczną pracę w każdej klasie wydajności. W zależności od zastosowania, oczekiwanych wymagań i budżetu oferowane są liczne możliwości w zakresie wielkości, napędu, technologii dozowania i wyposażenia elektrycznego. Dzięki jedynej w swoim rodzaju technologii wysiewu CDA AXEO zapewnia wysokiej jakości obraz wysiewu. Zwiększona wydajność zapewniona jest także dzięki dużemu obszarowi pracy oraz komfortowi obsługi i stosowania.

AXEO 2.1 I AXEO 6.1

Łatwe w obsłudze i wydajne

Dzięki AXEO oferujemy urządzenia do zimowego utrzymania dróg, które ułatwią pracę i zwiększą jej wydajność. Dzięki dopracowanej technologii wysiewania operator może wygodnie sterować wszystkimi funkcjami z kabiny. Wystarczy przesunięcie dźwigni regulacyjnej CDA, by szybko i precyzyjnie dopasować AXEO do właściwości sypanego materiału i ustawić prawidłowy obraz wysiewu. Tak samo odbywa się dostosowanie dawki wysiewu – wystarczy kliknięcie na sterowniku. Nie trzeba więc dotykać łopatek wysiewających. Opcjonalnym rozwiązaniem jest również elektroniczne zdalne sterowanie zasuwą dozującą i ogranicznikiem szerokości wysiewu poprzez sterownik E- CLICK.

Duże oszczędności i dobra ochrona

Wybierając AXEO, można zaoszczędzić na sypanym materiale, dzięki dokładnemu dozowaniu i precyzyjnemu dostosowaniu idealnej szerokości roboczej. Do tego dochodzi znaczna oszczędność kosztów ponoszonych na usuwanie szkód powstałych w wyniku nieprawidłowego wysiewu, np. przy pielęgnacji drzew. Korzystają na tym zarówno użytkownik, jak i środowisko.

AXEO 18.1

▶ Zimowe utrzymanie dróg dostosowane do potrzeb użytkownika

Wydajny i intuicyjny – AXEO 18.1. Sprawdzony w praktyce system wysiewu AXEO „CDA" składa się z tarczy wysiewającej z ośmioma łopatkami, obracającej się z prędkością 230 obr./min, oraz zasuwy dozującej o specjalnym kształcie i dużej przepustowości, znajdującej się w obrotowym dnie zbiornika. W ten sposób zagwarantowana jest poprzeczna i wzdłużna równomierność wysiewu także przy dużych prędkościach roboczych.

▶ Maksymalna elastyczność szerokości roboczej

Zarówno w przypadku wysiewu na całej szerokości roboczej, jak również wysiewu jednostronnego na prawą lub lewą stronę ogranicznik szerokości wysiewu doskonale spełnia swoje zadanie. Praktycznie nie ma ryzyka uszkodzenia zaparkowanych pojazdów lub wysiewu materiału na pasy zieleni. Istnieje możliwość dokładnego ustawienia szerokości roboczej od 1 do 8 m ręcznie, a opcjonalnie elektronicznie za pomocą zdalnego sterowania.

▶ Kompaktowy, a jednak łatwy w serwisowaniu

Zastosowanie wysokiej jakości podzespołów chroni AXEO. Ochrona ta opłaca się znacznie w kontekście długiej żywotności i niskich kosztów utrzymania. I chociaż AXEO jest wyjątkowo kompaktowy, oferuje wygodną przestrzeń do łatwego i szybkiego czyszczenia oraz serwisowania.

Zabezpieczone i odporne na zużycie

Innowacyjny system mieszadeł

Ze względu na różnorodność materiałów do sypania i związane z nimi wymogi opracowaliśmy innowacyjną koncepcję mieszadeł AXEO. System ten, z wysoce odpornymi na zużycie materiałami, precyzyjnie uwzględnia różne wymagania poszczególnych materiałów. W ten sposób zagwarantowany jest równomierny przepływ bez zakłóceń, także przy problematycznej jakości sypanego materiału.

RWK AX 140
do nawozów granulowanych

RWK AX 160
do żwiru

RWK AX 165
do żwiru gruboziarnistego

RWK AX 180
do piasku/wilgotnej soli

RWK AX 220
do suchej soli (worki/silos)

RWK AX 240
do mieszanki żwiru i soli

WSZYSTKO POD KONTROLĄ

REJESTRACJA DANYCH PRACY I GPS DLA WYDAJNEGO ZIMOWEGO UTRZYMANIA DRÓG

- Podgląd aktualnego statusu pojazdu
- Dokumentacja szerokości roboczej i dawki wysiewu, pozycji GPS i punktu czasowego

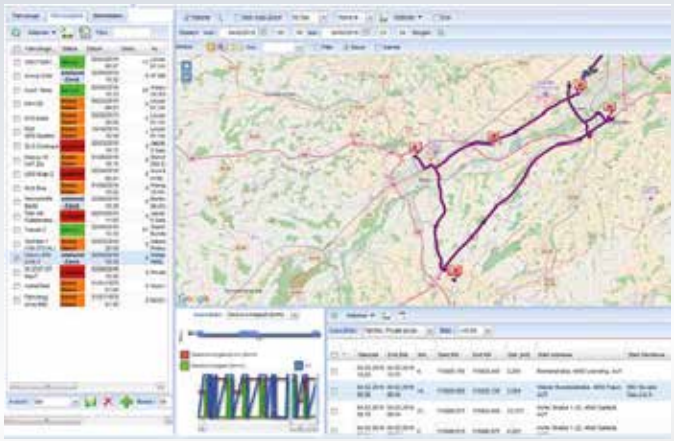

Analiza czasu pracy i danych eksploatacyjnych

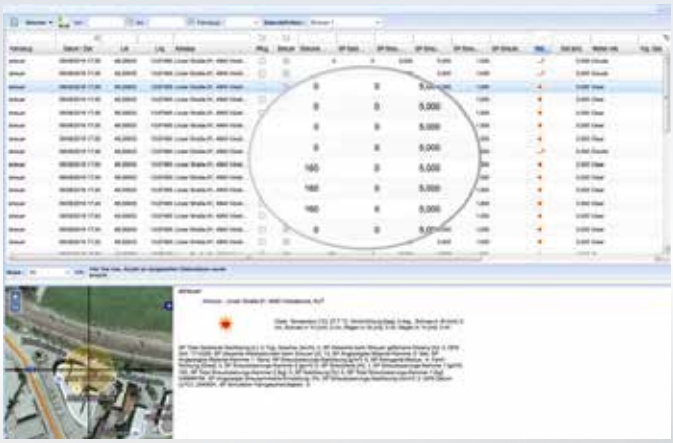

Aktualny status pojazdu

Rejestrowanie trasy przejazdu floty GPS zapewnia korzyści, dzięki którym usługi dotyczące lokalizacji GPS mogą być efektywnie wykorzystywane w usługach zimowych za pomocą oprogramowania do zarządzania flotą GPS. Oprócz cyfrowego protokołu trasy system rejestruje także gęstość lub dawkę wysiewu oraz szerokość roboczą. Dane te można archiwizować i oceniać w celu przeprowadzenia dogłębnych analiz parametrów pracy maszyny, lokalizacji i temperatury. Również w przypadku reklamacji lub kwestii OC dokładna dokumentacja trasy pomaga w ciągłym udokumentowaniu czynności odśnieżania. Aplikacja zapewnia dokładniejszą i łatwiejszą pracę i łączy w sieć podmioty, maszyny i usługodawców, co zwiększa produktywność i pozwala lepiej wykorzystać dostępne zasoby.

ŁATWA INSTALACJA – LEPSZA DOKUMENTACJA

Moduł rejestracji danych jest zainstalowany w ciągniku i połączony przewodem z komputerem QUANTRON-K2 dla AXEO. Informacje z rejestratora są przesyłane za pośrednictwem modułu GSM do internetowego oprogramowania flotowego. Oznacza to, że przez cały czas jest wgląd do aktualnego statusu prac i można efektywnie zarządzać materiałami i organizować działania operatorów. Dokumentacja GPS jest dostępna nie tylko dla rozsiewaczy AXEO z QUANTRON-K2, lecz także dla UKS z QUANTRON-A oraz TAXON 25.1 EcoTron plus.

Skrzynka telematyczna Fleet-15

- **Lokalizacja GPS na bieżąco**
  Ostatnie trasy przejazdu
- **Protokół trasy**
- **Tryb indywidualny**
  i identyfikacja kierowcy
- **Transmisja i analiza danych o dawce**

- **Tablet**
- **Komputer**
- **Smartfon**

Skrzynka telematyczna Fleet-15 z GPS i telefonią komórkową do QUANTRON-K2.
Także do QUANTRON-A w UKS oraz TAXON EcoTron plus.

KOMPAKTOWOŚĆ W NAJLEPSZYM WYDANIU

SA: SZYBKI I ŁATWY W OBSŁUDZE

JAKOŚĆ „MADE IN GERMANY”

SITO OCHRONNE W ZBIORNIKU
Oczka kratki 30 × 30 mm

MALOWANIE PROSZKOWE

STABILNA KONSTRUKCJA RAMY ZBIORNIKA

OGRANICZNIK SZEROKOŚCI WYSIEWU ZE STALI NIERDZEWNEJ
regulowany w wyposażeniu seryjnym

BEZOBSŁUGOWA PRZEKŁADNIA W KĄPIELI OLEJOWEJ LUB SILNIK HYDRAULICZNY

ŁOPATKI WYSIEWAJĄCE ZE STALI NIERDZEWNEJ
regulowane dla dobrego obrazu wysiewu

Rozsiewacz SA jest idealny dla służb komunalnych do zimowego utrzymania małych powierzchni, dróg rowerowych i chodników, a także uliczek i dróg gminnych.
Atutem serii SA jest nie tylko kompaktowość, lecz także szeroki zakres wydajności oraz doskonały stosunek ceny do jakości.
Dzięki seryjnie montowanemu ogranicznikowi można płynnie zmieniać szerokość wysiewu w zakresie od
0,8 do 6,0 m. Dawkę można wygodnie i łatwo regulować jedną ręką za pomocą dźwigni. Ustawienie równomiernego wysiewu następuje przez przestawianie łopatek wysiewających, a strome ścianki zbiornika zapewniają bezproblemowe zsypywanie materiału. Opracowane specjalnie dla serii SA mieszadła umożliwiają wysypywanie różnych materiałów bez przestojów. Tym samym zagwarantowane jest sprawne, wydajne i przyjazne dla środowiska wysiewanie.

SA 250

OŚWIETLENIE Z TABLICĄ OSTRZEGAWCZĄ
(opcjonalnie)

STROME ŚCIANKI ZBIORNIKA ZAPEWNIAJĄ DOBRE ZSYPYWANIE SIĘ MATERIAŁU

RÓŻNE MIESZADŁA
z zamknięciem bagnetowym dla szybkiej wymiany

ZASUWY URUCHAMIANIE OSOBNO DLA JEDNOSTRONNEGO WYSIEWANIA

PRZESTAWIANIE PUNKTU PODAWANIA DO ASYMETRYCZNEGO WYSIEWU Z PRAWEJ LUB LEWEJ STRONY (tylko SA 250 / SA 360)

KOMPAKTOWA MASZYNA

SA

ZYSKAJ DZIĘKI...

... **efektywnym mieszadłom** i **stromym ściankom zbiornika** dla wydajnej pracy bez przestojów

... **szybkiej i łatwej regulacji szerokości wysiewu**, co zapewnia oszczędność materiału

... **większemu bezpieczeństwu:** sito ochronne jako wyposażenie seryjne

... **dokładnemu dozowaniu i dużej równomierności poprzecznej wysiewu**

... **wysokiej jakości wykonania**, np. za sprawą lakierowania proszkowego

... **żywotności** za sprawą przekładni w kąpieli olejowej

Kompaktowy

SA 121	
SZEROKOŚĆ WYSIEWU	0,8–5 m
ŁADOWNOŚĆ	200 kg

Uniwersalny

SA 250	
SZEROKOŚĆ WYSIEWU	0,8–6 m
ŁADOWNOŚĆ	500 kg

Do zadań specjalnych

SA 360	
SZEROKOŚĆ WYSIEWU	0,8–6 m
ŁADOWNOŚĆ	500 kg

Mieszadła

SA 121

Mieszadło **RWK 10** do soli, piasku

Mieszadło **RWK 8** do żwiru i nawozu granulowanego

SA 250 / SA 360

Mieszadło **RWK 5** do żwiru

Mieszadło hakowe **RWK 2** do piasku/soli

Mieszadło łańcuchowe **RWK 4** do mieszanki żwiru z solą

Mieszadło do nawozów granulowanych

Wyposażenie specjalne do wszystkich modeli SA:

- Elektroniczne, mechaniczne lub hydrauliczne zdalne sterowanie zasuwą dozującą
- Elektroniczne lub mechaniczne zdalne sterowanie ogranicznikiem szerokości wysiewu
- Plandeka
- Nadstawy (tylko SA 121)
- Osłona do ochrony ciągnika i rozsiewacza

Wydatki oleju do napędu hydraulicznego

Wymagane są 1 zawór sterujący jednostronnego działania i 1 wolny spływ oleju do ciągnika

Silnik hydrauliczny SA 121:
Przepływ oleju przy znamionowej prędkości obrotowej ciągnika **16–32 l/min**

Silnik hydrauliczny SA 250 / SA 360 typ 100 cm³:
Przepływ oleju przy znamionowej prędkości obrotowej ciągnika **min. 20 l/min – maks. 40 l/min**

Silnik hydrauliczny SA 250 / SA 360 typ 200 cm³:
Przepływ oleju przy znamionowej prędkości obrotowej ciągnika **min. 45 l/min – maks. 65 l/min**

TECHNOLOGIA PROFESJONALISTÓW

KOMPAKTOWY, ZWROTNY, UNIWERSALNY W ZASTOSOWANIU – UKS

UKS jest uniwersalnym rozsiewaczem przeznaczonym do użytkowania na drogach, ścieżkach i parkingach. Wyposażony w opatentowany system wysiewu UKS to doskonały wybór dla obszarów, gdzie prostota, efektywność i dobry stosunek ceny do wydajności stanowią kluczowe kryteria wyboru urządzeń do zimowego utrzymania dróg. Tutaj UKS może zaprezentować swoje atuty i zaoferować, oprócz najwyższej precyzji, także komfortową i łatwą obsługę. Specjalna budowa mieszadła z palcami umieszczonymi na wałku zapewnia płynne przesuwanie materiału do wylotów rozsiewacza i doskonale sprawdza się w przypadku wszystkich produktów.
UKS jest uniwersalny i może pracować z najwyższą precyzją także w lecie przy wysiewaniu nasion i nawozu.

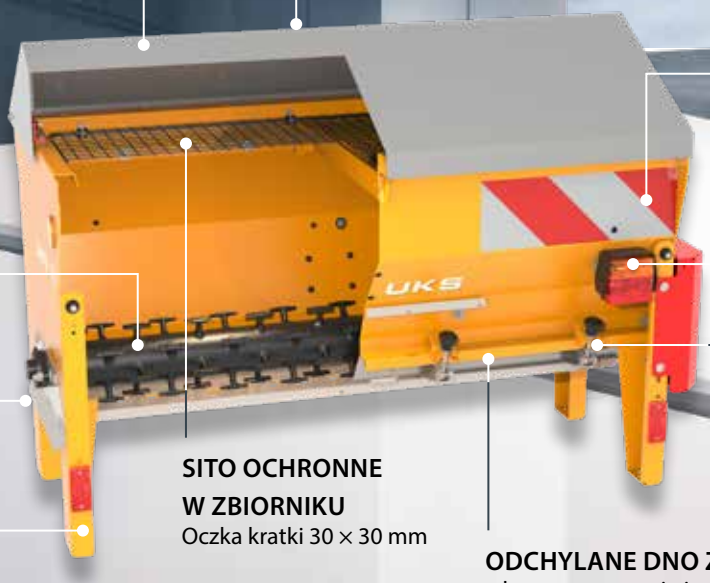

JAKOŚĆ „MADE IN GERMANY”

STAŁA SZEROKOŚĆ WYSIEWU
bez uszkadzania pojazdów

OPATENTOWANY UNIWERSALNY WAŁEK MIESZADŁA
do wszystkich materiałów

RĘCZNIE URUCHAMIANIE ZASUWY DOZUJĄCEJ
(opcjonalnie zdalne sterowanie)

PODWÓJNA POWŁOKA PROSZKOWA

SITO OCHRONNE W ZBIORNIKU
Oczka kratki 30 × 30 mm

OŚWIETLENIE
(opcjonalnie)

DNO ROZSIEWACZA I ZASUWA DOZUJĄCA ZE STALI NIERDZEWNEJ

ODCHYLANE DNO ZBIORNIKA
– łatwe czyszczenie i opróżnianie z resztek

ZYSKAJ DZIĘKI...

... **uniwersalnemu rozsiewaczowi** do wszystkich materiałów

... możliwości **wymiany materiału** bez regulacji/przezbrajania

... stałym **szerokościom wysiewu 1,0 m lub 1,2 m**

... **bezproblemowemu zsypywaniu** wilgotnego materiału za sprawą stromych ścianek zbiornika

... **prostemu dozowaniu** ręcznemu lub za pomocą zdalnego sterowania

... **możliwości odchylenia dna rozsiewacza bez narzędzi** dla szybkiego i łatwego opróżniania z resztek lub czyszczenia

... opcjonalnemu precyzyjnemu dozowaniu w zależności od prędkości jazdy **QUANTRON-A**

... **możliwości całorocznej eksploatacji** (sianie, nawożenie, piaskowanie)

UKS 100	
SZEROKOŚĆ WYSIEWU	1,0 m
ŁADOWNOŚĆ	500 kg

UKS 120	
SZEROKOŚĆ WYSIEWU	1,20 m
ŁADOWNOŚĆ	500 kg

KOMPAKTOWA MASZYNA
UKS

WIELE MOŻLIWOŚCI

▶ Optymalne dostosowanie
W UKS indywidualność to podstawa. Za sprawą dwóch modeli podstawowych o szerokości roboczej 1,0–1,2 m UKS pozwala optymalnie dostosować wymaganą szerokość posypywania.

▶ Zróżnicowane zastosowanie
Dzięki mechanicznym lub hydraulicznym wariantom napędu oraz ręcznemu (seryjnie), mechanicznemu lub elektronicznemu zdalnemu sterowaniu zasuwą dozującą, UKS można stosować z najróżniejszymi ciągnikami i zawieszać zarówno z przodu, jak i z tyłu pojazdu.

▶ Komfortowe opróżnianie z resztek
Dno rozsiewacza ze stali nierdzewnej można łatwo i szybko odchylić bez użycia narzędzi. Dzięki temu powstaje wystarczająco dużo wolnego miejsca do komfortowego opróżniania z resztek i czyszczenia.

▶ Zachowuje swoją wartość przez długi czas
Staranne lakierowanie proszkowe oraz wysoki udział elementów ze stali nierdzewnej pozwalają zachować wartość inwestycji przez wiele lat.

Stała szerokość wysiewu – bez uszkadzania pojazdów

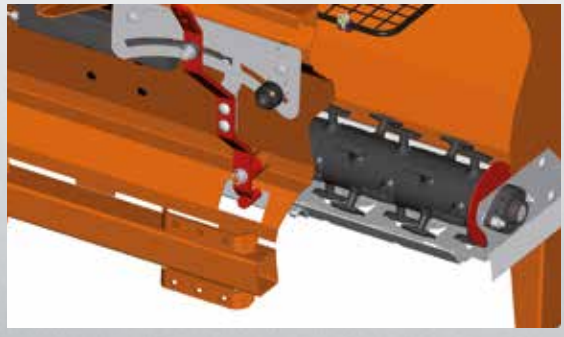

Odporny na zużycie wałek z elastycznymi palcami (wałek mieszadła)

NAJWYŻSZA PRECYZJA I KOMFORT DZIĘKI QUANTRON-A

QUANTRON-K to elektroniczny sterownik kontrolujący dozowanie wysiewanych produktów do rozsiewaczy UKS. Opcjonalny QUANTRON-A oferuje liczne korzyści:

- **Optymalne dozowanie w jednym tempie**
  Automatyczny układ dozowania QUANTRON-A steruje zasuwą dozującą zależnie od prędkości jazdy.
- **Łatwa obsługa poprzez menu**
  Komfortowa obsługa odbywa się poprzez wielojęzyczne menu o logicznym układzie.
- **Znacząca oszczędność i odczuwalne odciążenie**
  Ciągłe zmiany dawki wysiewu zależnie od prędkości jazdy oszczędzają cenny materiał, zwiększają ekonomiczność i chronią środowisko.
- **Wygodne zmiany i dokumentacja**
  Podczas jazdy kierowca może zdalnie zmienić dawkę wysiewu naciskając przycisk i w ten sposób dostosować szybko do zmieniających się warunków.

Pamięć zleceń (do 30 zleceń)

Prędkość obrotowa wału mieszającego

Start/Stop

Intuicyjna obsługa poprzez menu

Automatyczna regulacja dawki wysiewu zależnie od prędkości jazdy

Licznik dzienny
- Dawka wysiewu
- Trasa wysiewu
- Licznik metrów
- Pozostała ilość

Specjalny przycisk wysiewu symuluje prędkość podczas dojeżdżania do skrzyżowań

Interfejs do dokumentacji online Fleet-15

Kolorowy wyświetlacz

Żądaną dawkę wysiewu można zmienić podczas jazdy

QUANTRON-A

MAŁY, WSZECHSTRONNY

K51

POJEMNOŚĆ 55 l

JAKO WÓZEK LUB DO ZAWIESZENIA

PLANDEKA (opcjonalnie)

SOLIDNA KONSTRUKCJA

MIESZADŁO

TARCZA WYSIEWAJĄCA

PRZESTAWIANIE SZEROKOŚCI WYSIEWU

STABILNY UKŁAD JEZDNY

JAZDA DO PRZODU I DO TYŁU Z WOLNYM KOŁEM

URZĄDZENIE DO WYSIEWU WZDŁUŻ GRANICY TERENU

K51	
SZEROKOŚĆ WYSIEWU	0,5–5 m
ŁADOWNOŚĆ	60 kg

Bezpieczeństwo mieszkańców i uczestników ruchu ma najwyższy priorytet. Ma to zastosowanie zarówno do dużych, jak i małych powierzchni. Małe powierzchnie to idealny obszar zastosowania rozsiewacza K51 o udźwigu 60 kg przy ciężarze własnym zaledwie 29 kg. Niezależnie od tego, czy wysiewamy wąsko, przy szerokości 0,5 m, czy szeroko nawet do 5,0 m, łatwo dostępna dźwignia obsługowa pozwala w pełni i precyzyjnie dostosować dawkę do danych warunków. Tarcza wysiewająca i mieszadło napędzane są od dwóch kół jezdnych – obraz wysiewu pozostaje zawsze symetryczny, nawet podczas poruszania się po łuku. Poza tym również w naszym najmniejszym rozsiewaczu istotne elementy, takie jak dno zbiornika, zasuwa, tarcze wysiewające, ogranicznik szerokości wysiewu i łopatki wysiewające są wykonane ze stali nierdzewnej.

ZASTOSOWANIE W ZIMIE

ZASTOSOWANIE W LECIE DO NAWOŻENIA

ZYSKAJ DZIĘKI...

... **uniwersalnemu napędowi –** umożliwiającemu pchanie lub ciągnięcie

... **jednostronnemu wysiewowi** wzdłuż granicy terenu

... **najwyższej dokładności** dozowania piasku, soli, granulowanego nawozu, nasion, a także sorbentów olejowych

... **stabilnej przekładni** z mechanizmem różnicowym i odłączanym napędem na czas dojazdu

... **wysokiej jakości wykonania** – a tym samym wyjątkowej żywotności

Łatwe przestawianie ilości wysiewanego materiału

Szerokość wysiewu regulowana oddzielnie z prawej i lewej strony

PRZEDE WSZYSTKIM WYSOKA JAKOŚĆ

RAUCH

JAKOŚĆ, KTÓRĄ WIDAĆ

Nowoczesne linie produkcyjne o najwyższym standardzie zapewniają stałą, wysoką jakość maszyn.

Wysokiej jakości malowanie proszkowe, duży udział stali szlachetnej oraz elementy z tworzyw sztucznych odporne na promieniowanie UV skutecznie zabezpieczają maszynę przed korozją, co pozwala zachować wysoką wartość inwestycji.

Uszlachetnianie powierzchni dzięki podwójnej powłoce proszkowej ProTect

(w AXEO i UKS)

Duży udział elementów ze stali nierdzewnej i odpornych na korozję tworzyw sztucznych

Od „S" do „XXL": każdy rozsiewacz RAUCH zapewnia zdecydowane zwalczanie gołoledzi na wszystkich ulicach i ścieżkach. Zakres zastosowania obejmuje obszary od prywatnych do komunalnych – wydajna praca jest zapewniona zarówno na ścieżkach i placach, jak i ulicach. Bez względu na obszar zastosowania i warunki pogodowe stosowana jest nowoczesna i wysokiej jakości strategia technologiczna.

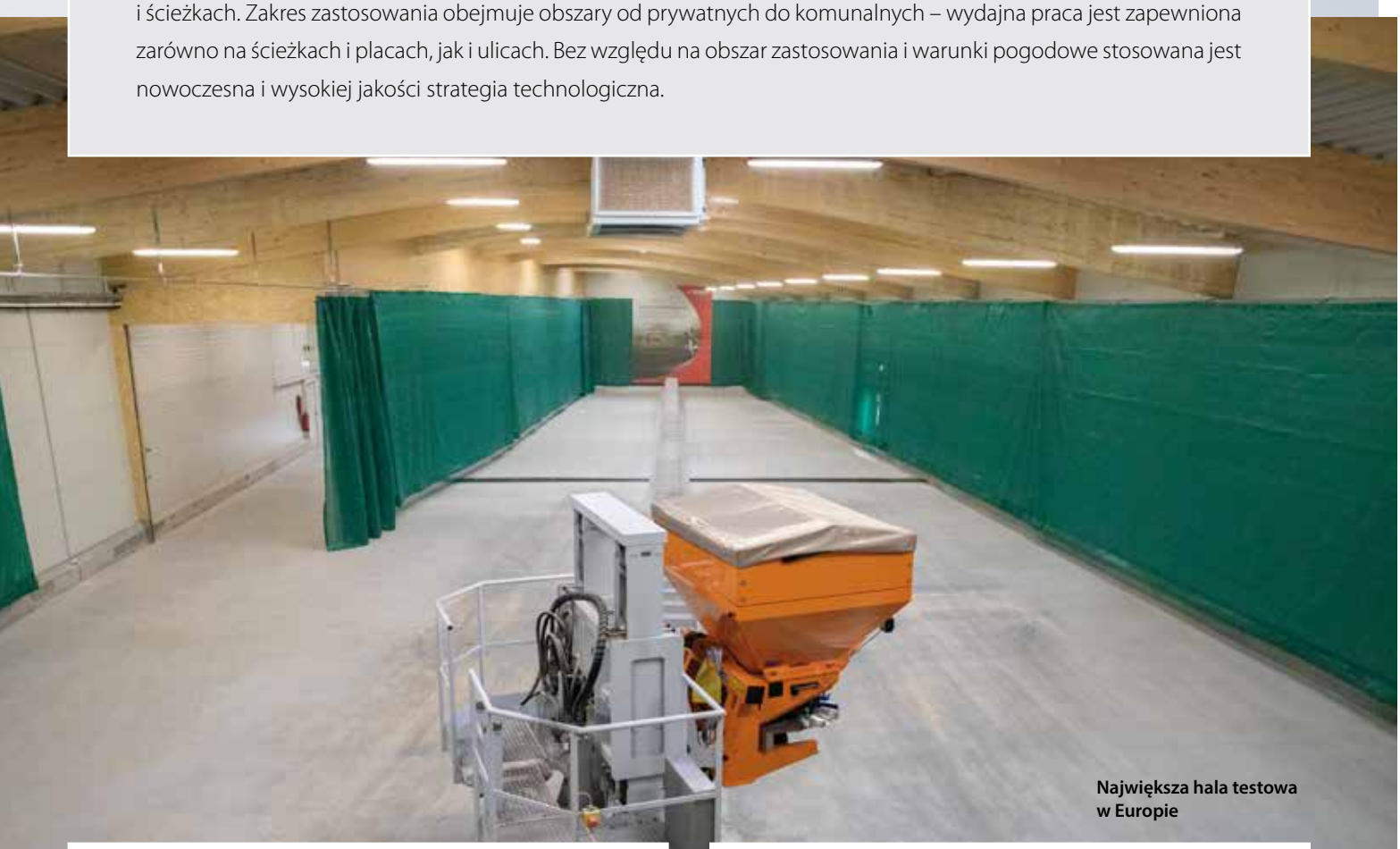

Największa hala testowa w Europie

MADE IN GERMANY – UŻYTKOWANE NA CAŁYM ŚWIECIE

RAUCH jest jednym z czołowych producentów rozsiewaczy do zimowego utrzymania dróg oraz rozsiewaczy nawozów z wysoko zaawansowanymi systemami dozowania i wysiewu wszystkich rodzajów materiałów.

Technologia wysiewu RAUCH jest optymalizowana od dekad i stale ulepszana i doskonalona.
Dzięki dokładności i równomierności poprzecznej wysiewu uzyskiwany jest jednolity obraz wysiewu, co skutkuje maksymalną niezawodnością wysiewania, a ostatecznie zapewnia bezpieczeństwo ruchu drogowego. Jakość, solidność i niezawodność naszych rozsiewaczy została potwierdzona na licznych drogach w całej Europie, od słonecznej Hiszpanii po mocno zimowe Alpy.

ZAWSZE DO DYSPOZYCJI – SERWIS RAUCH

Wraz z rozsiewaczem RAUCH do zimowego utrzymania dróg klient kupuje nie tylko innowacyjną i niezawodną maszynę do wysiewania, lecz także całą koncepcję, wykraczającą poza samą maszynę.

Po zakupie praca się nie kończy, lecz z przyjemnością towarzyszymy klientowi dalej.
Nasz szeroko zakrojony serwis udzieli praktycznych odpowiedzi na pytania, szybko rozwiąże problemy, a w razie potrzeby przybędzie na miejsce. Skontaktuj się z nami, a udzielimy dalszej pomocy.

Tabele wysiewu, instrukcje eksploatacji i montażu, broszury produktowe, filmy, warunki gwarancji i wiele więcej

Oferujemy szeroki zakres usług na naszej stronie internetowej. Jesteśmy dostępni całą dobę, np. w centrum pobierania lub e-learningu: **www.rauch.de/Service**

Stale poszukujemy optymalnego rozwiązania i zawsze wychodzimy o krok w przyszłość. Niezmiennie przyświeca nam idea i zobowiązanie, by naszą wiedzę przekuwać w wyjątkowe produkty najwyższej jakości, aż każdy detal jest idealny, godny by oferować go pod marką RAUCH.

TAXON 25.1

Typ maszyny	Szerokość wysiewu m	Pojemność l	Ładowność kg	Ciężar własny kg	Wielkość zbiornika cm	Wysokość napełniania cm	Odległość punktu ciężkości cm	Zawieszenie 3-punktowe
TAXON 25.1	2 – 8	1 500	2 500	463	127 x 200	160	32	kat. II + III

AXEO 2.1 / 6.1 / 18.1

Typ maszyny	Szerokość wysiewu m	Pojemność l	Ładowność kg	Ciężar własny kg	Wielkość zbiornika cm	Wysokość napełniania cm	Odległość punktu ciężkości cm	Zawieszenie 3-punktowe
AXEO 2.1	1 – 8	250	800	130	100 x 87	96	40	kat. I
+ Nadstawa 100 l		+100		+14		+14		
AXEO 6.1	1 – 8	560	1 000	160	120 x 95	123	40	kat. I
AXEO 18.1	1 – 8	750	1 800	230	150 x 121	128	55	kat. II
+ Nadstawa 250 l		+250		+23		+15		
+ Nadstawa 500 l		+500		+35		+29		
+ Nadstawa 750 l		+750		+47		+34		

SA 121 / SA 250 / SA 360

Typ maszyny	Szerokość wysiewu m	Pojemność l	Ładowność kg	Ciężar własny kg	Wielkość zbiornika cm	Wysokość napełniania cm	Odległość punktu ciężkości cm	Zawieszenie 3-punktowe
SA 121	0,8 – 5	120	200	55	94 x 94	80	37	kat. I N
+ Nadstawa S45		165		+4		+12,5		
+ Nadstawa S80		200		+6,5		+17		
SA 250	0,8 – 6	250	500	110	88 x 91	107	29	kat. I
SA 360	0,8 – 6	360	500	120	100 x 99	118	29,5	kat. I

UKS 100/120

Typ maszyny	Szerokość wysiewu m	Pojemność l	Ładowność kg	Ciężar własny kg	Wielkość zbiornika cm	Wysokość napełniania cm	Odległość punktu ciężkości cm	Zawieszenie 3-punktowe
UKS 100	1	200	500	120	118 x 70	75	30,5	kat. I N
+ Nadstawa		+80		+16		+15		
UKS 120	1,2	240	500	130	138 x 70	75	30,5	kat. I N
+ Nadstawa		+100		+18		+15		

K 51

Typ maszyny	Szerokość wysiewu m	Pojemność l	Ładowność kg	Ciężar własny kg	Wielkość zbiornika cm	Wysokość napełniania cm	Zalecana prędkość wysiewu ok. km/h
K 51	0,5 – 5	55	60	29	58 x 54	73	do 6

Strona internetowa RAUCH
Na stronie internetowej RAUCH znajdziesz wiele dodatkowych przydatnych informacji

KUHN-Maszyny Rolnicze Sp. z o.o.
Jelonek, ul. Orzechowa 1
62-002 Suchy Las
Tel. 61 81 25 235
www.kuhn.com.pl

Winterdienst-5800235-pl-c-0125